SPEEDYWASH

Selbstfahrende Bürstenwaschanlage

Teilezeichnung

SPEEDYWASH 225
DIESEL SERIE 9

Rev. 0 vom 2. März 2005

SPEEDYWASH **GmbH+Co.KG – D 94405 Landau – Hochstr. 54 – Tel: 0049 (0)9951 8814 – Fax 8961**
www.speedywash.eu - info@speedywash-gmbh.de

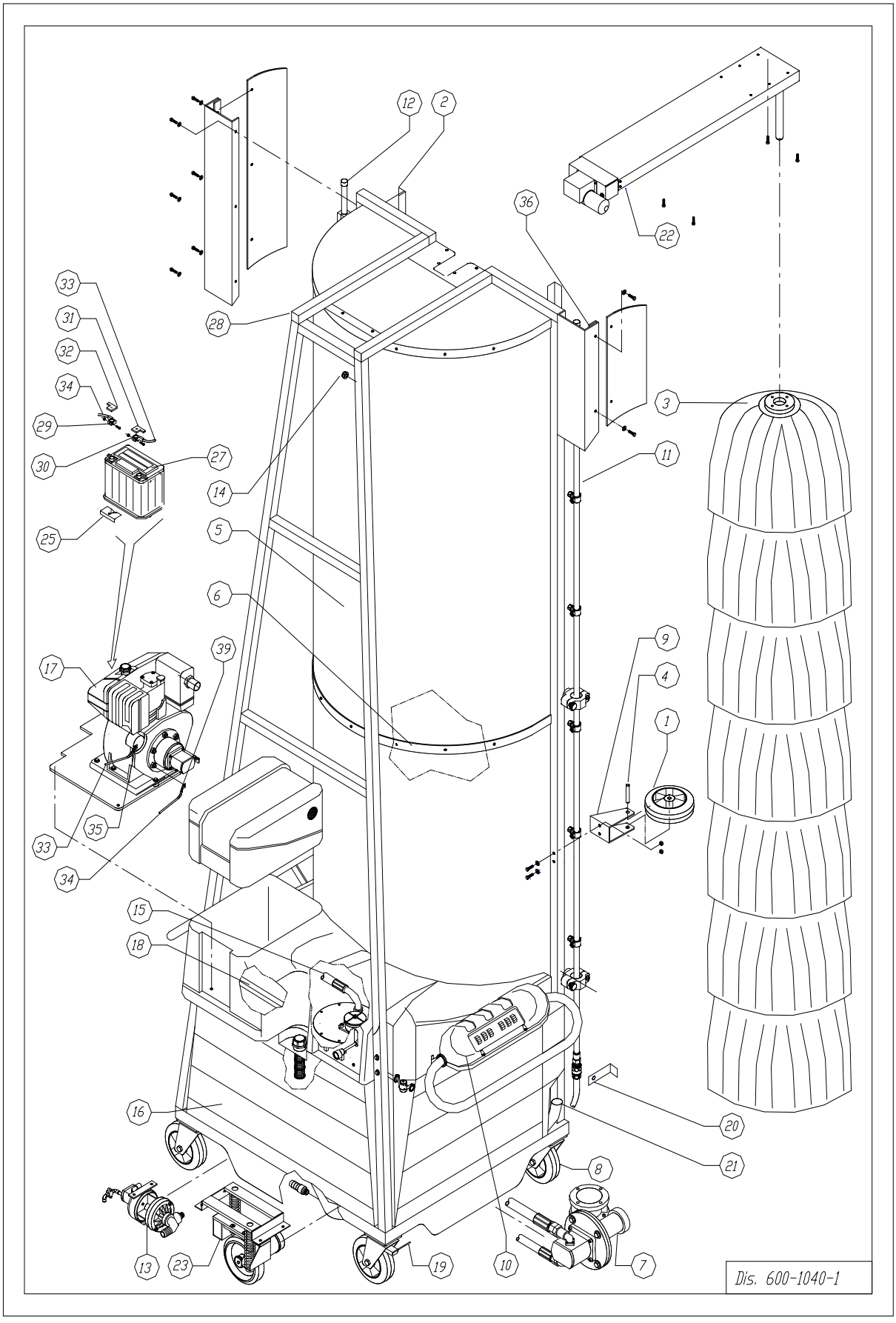
12
2
36
22
33
31
32
34
29
30
27
28
14
3
11
5
6
25
39
17
9
4
1
35
33
34
15
18
16
20
21
8
13
23
19
10
7
Dis. 600-1040-1

Bild 1

1.1 Bürstenwelle mit Beborstung

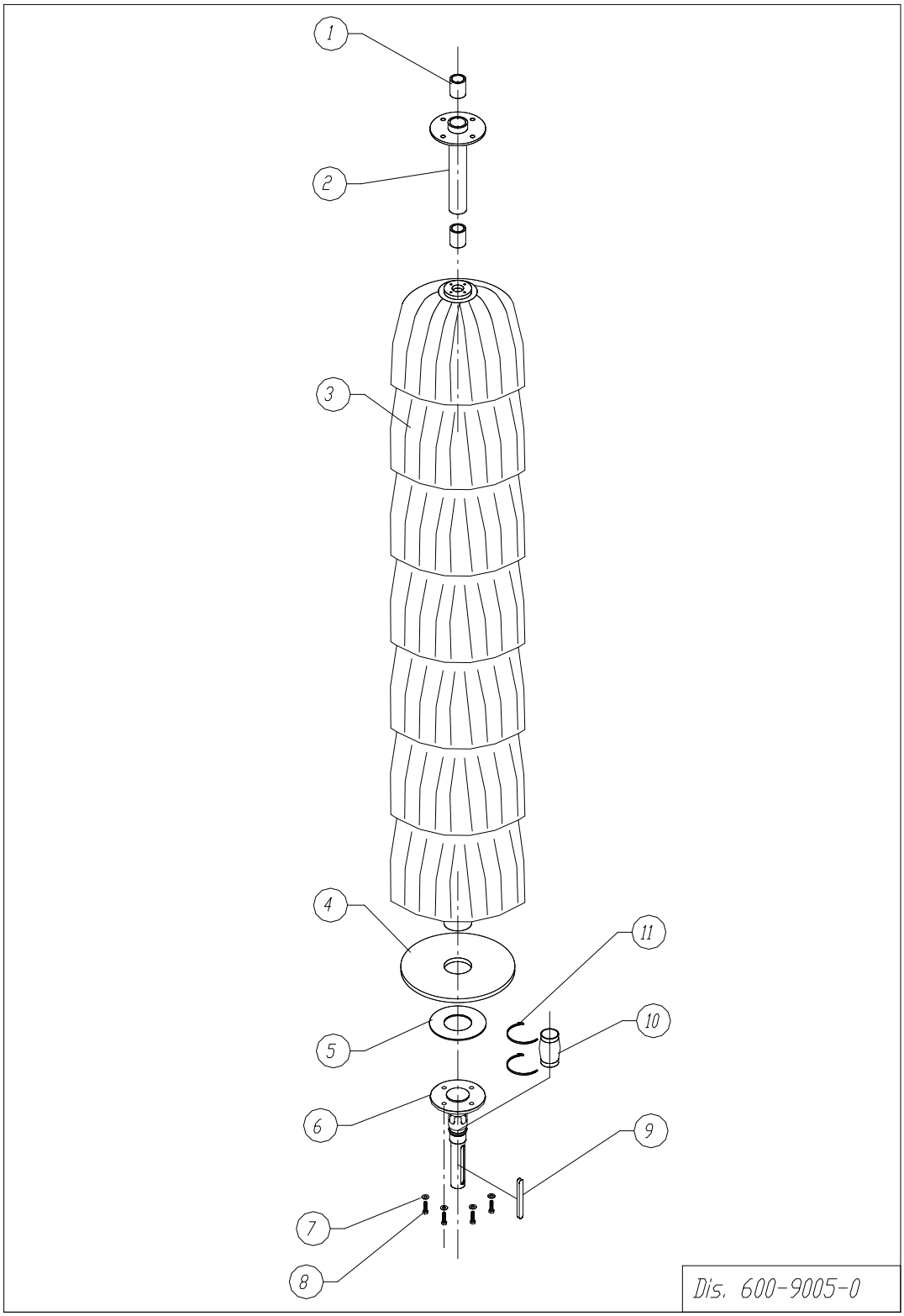

Bild 2

1.2 Antrieb Bürste

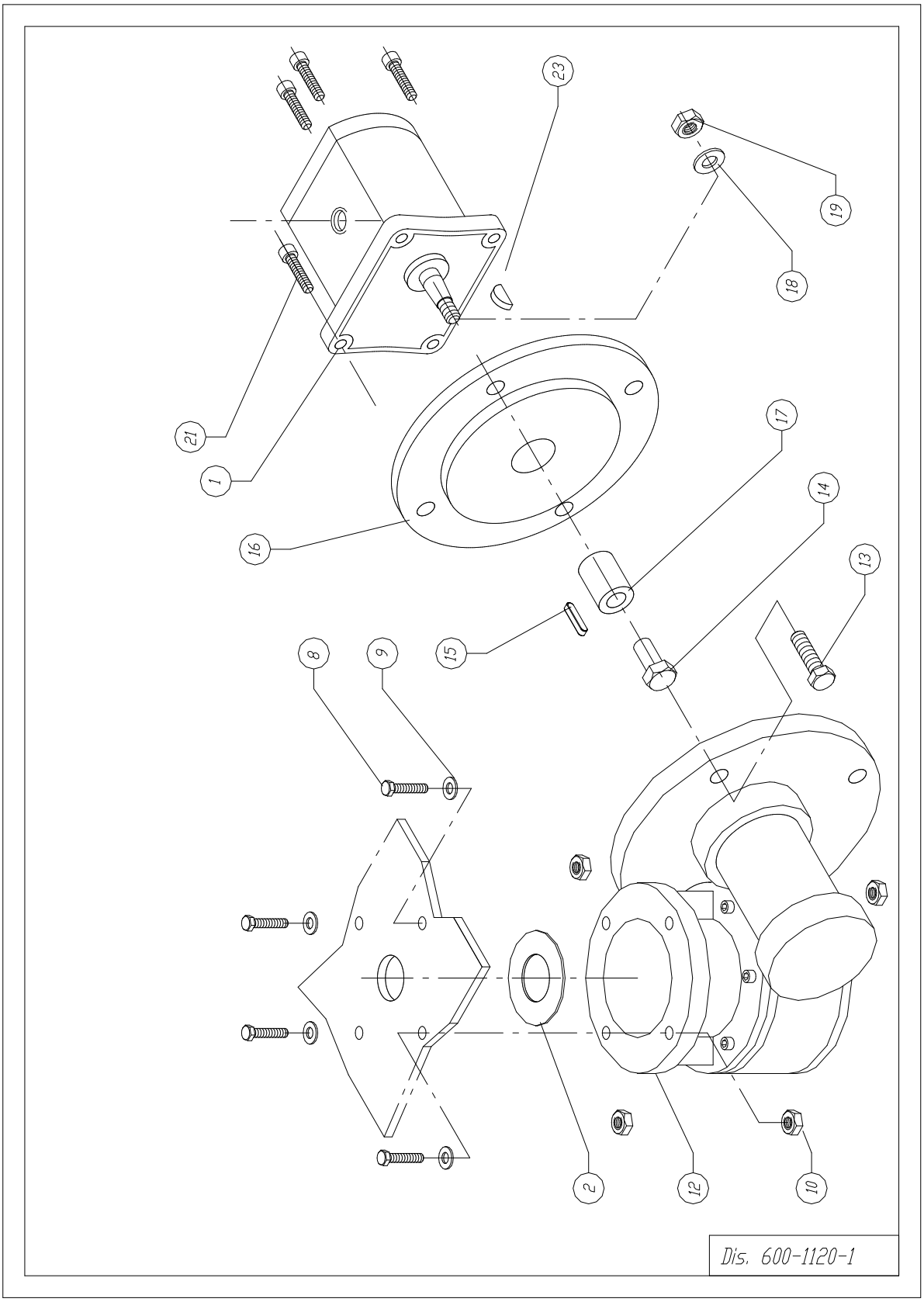

Bild 3

1.3 Antriebseinheit-Bedienung

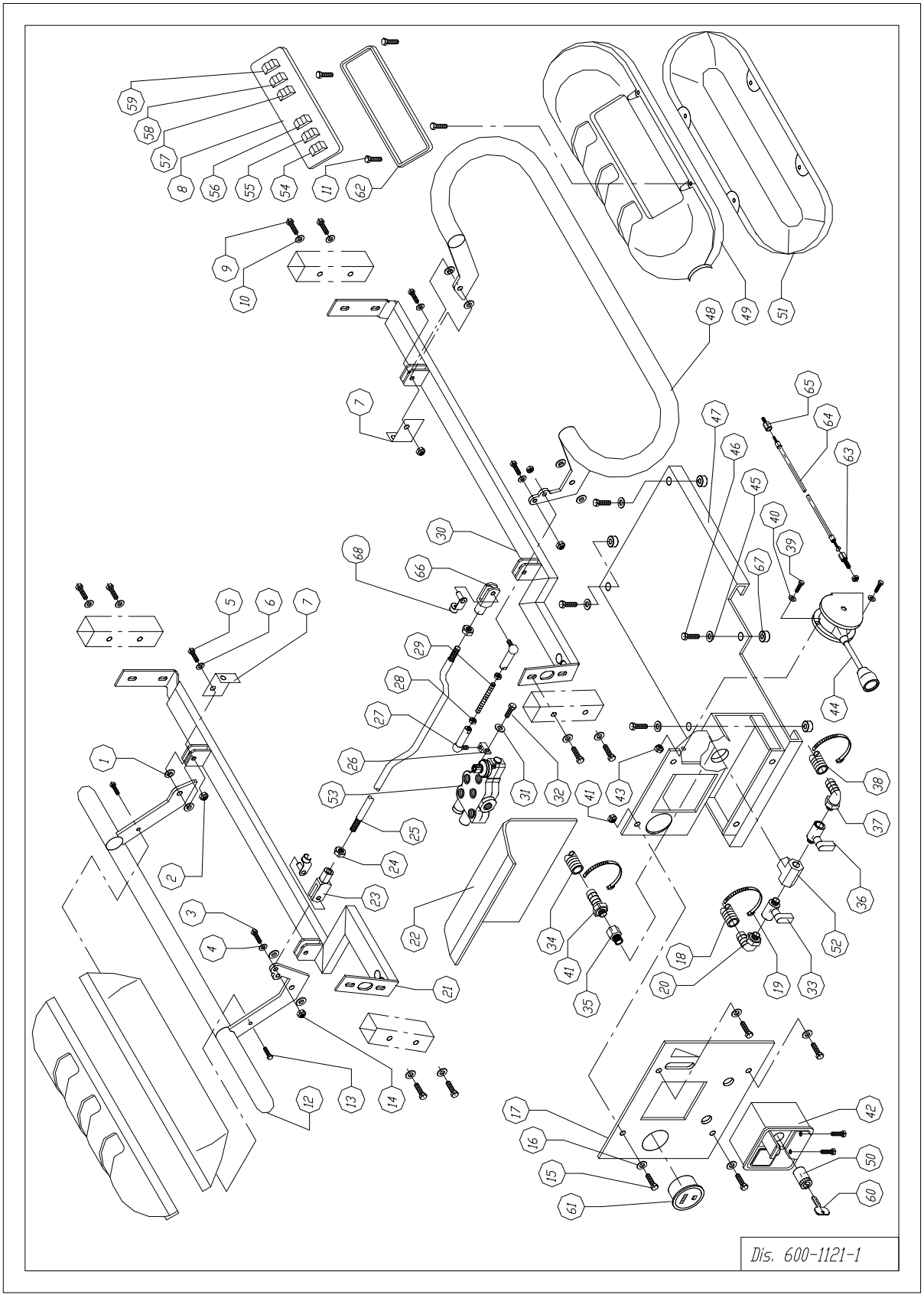

Bild 4

1.4 Düsenrohre

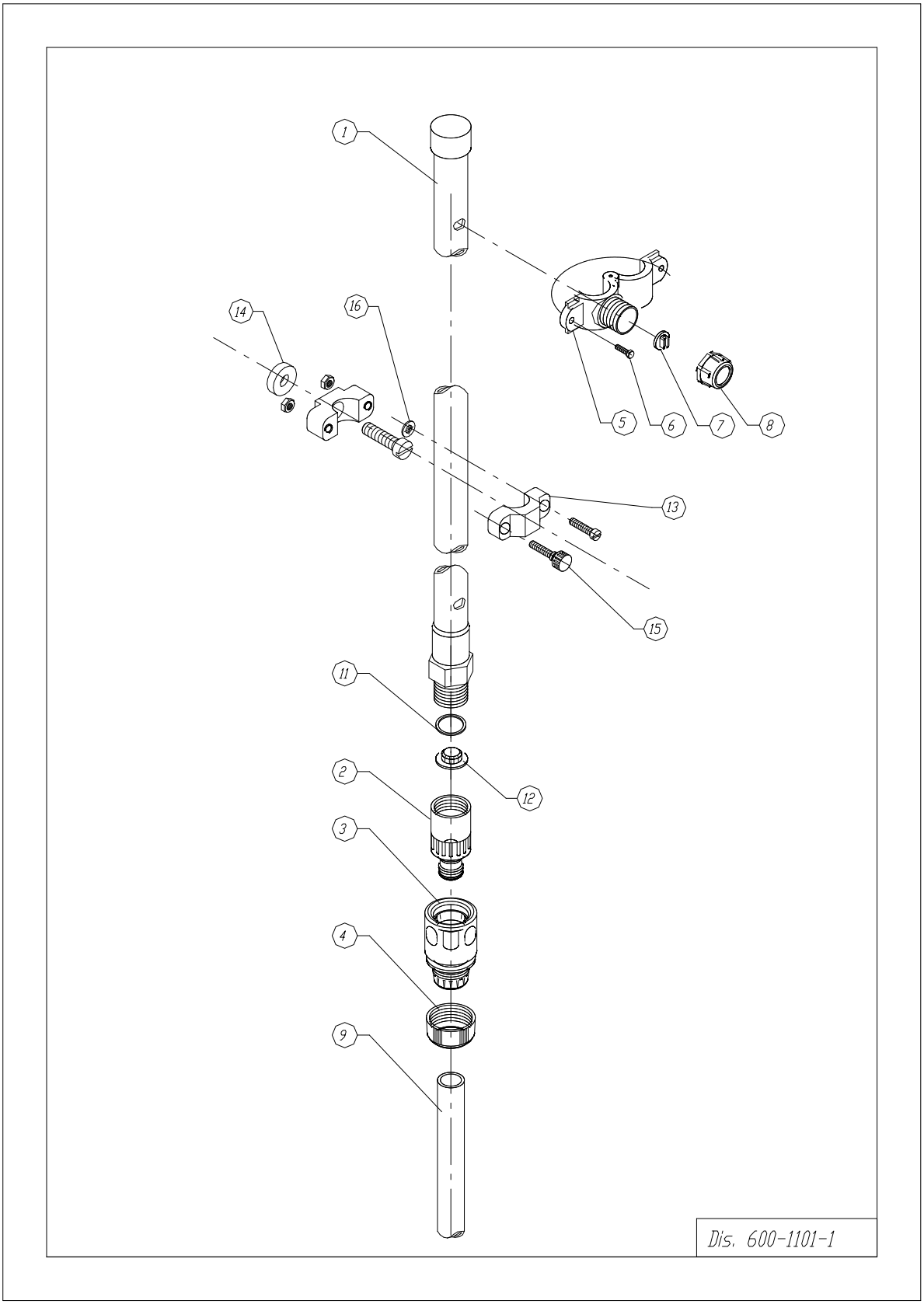

Bild 5

1.5 Wasserpumpe mit Antrieb

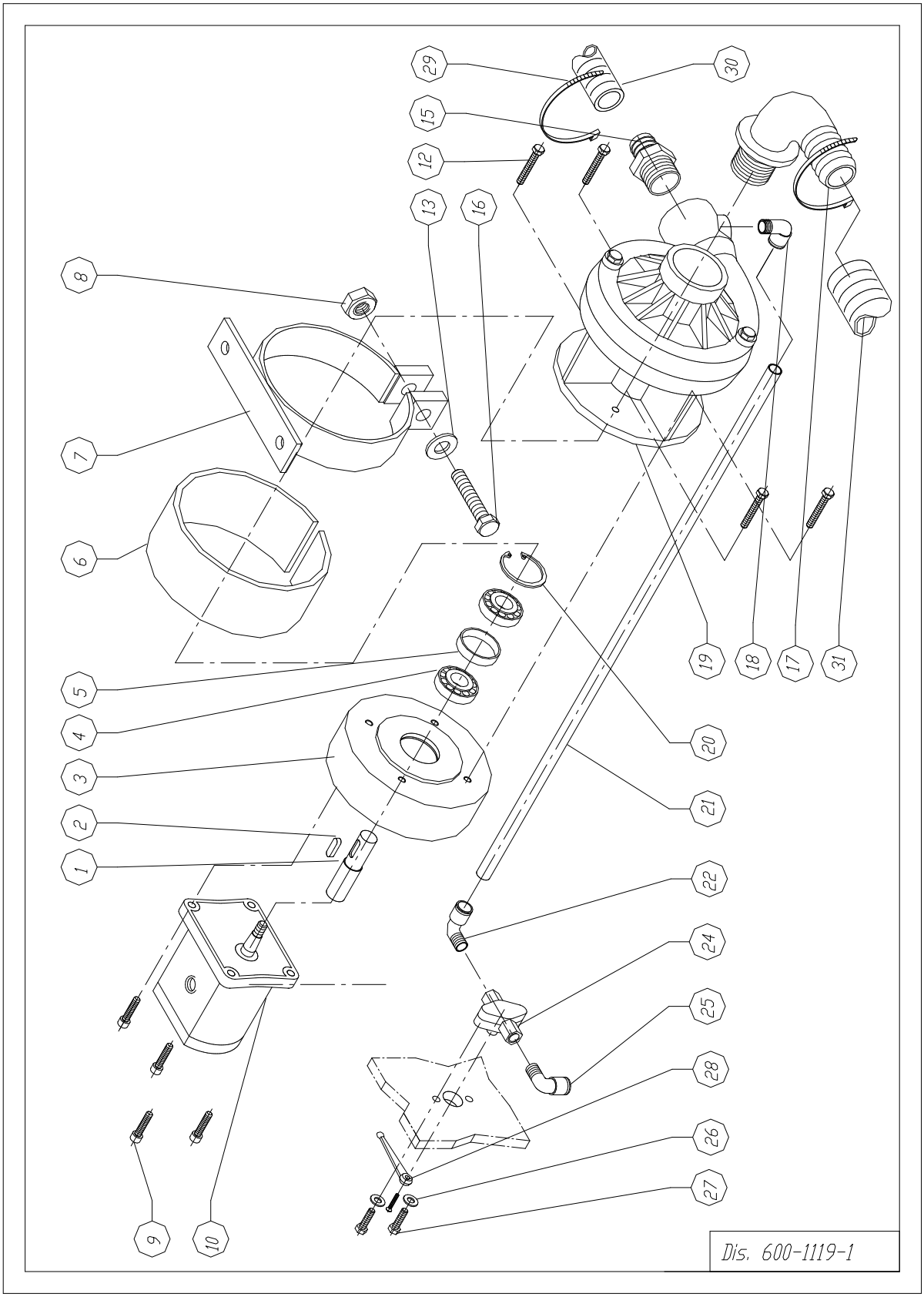

Bild 6

1.6 Hydrauliksystem

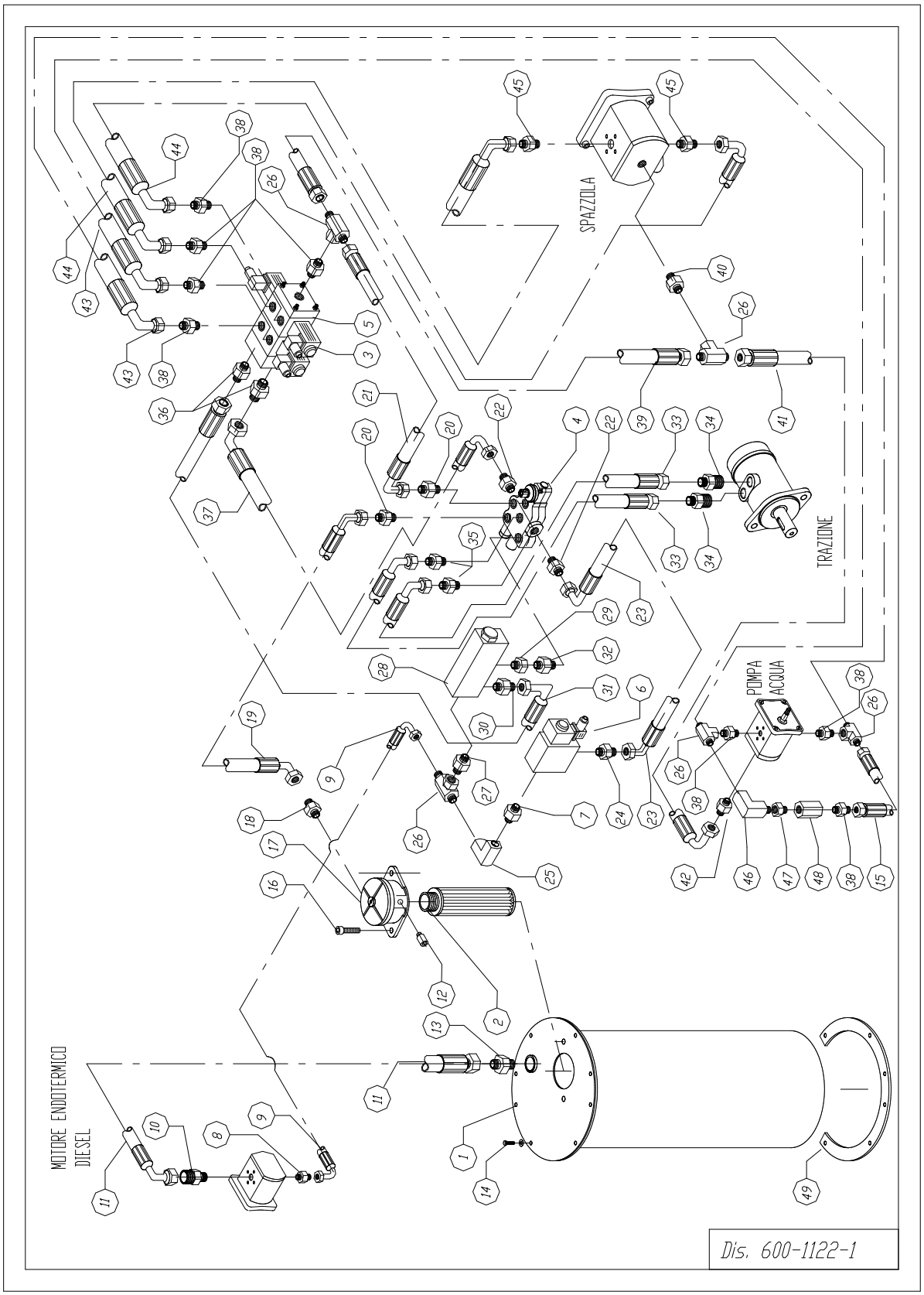

Bild 7

1.7 Wassertank

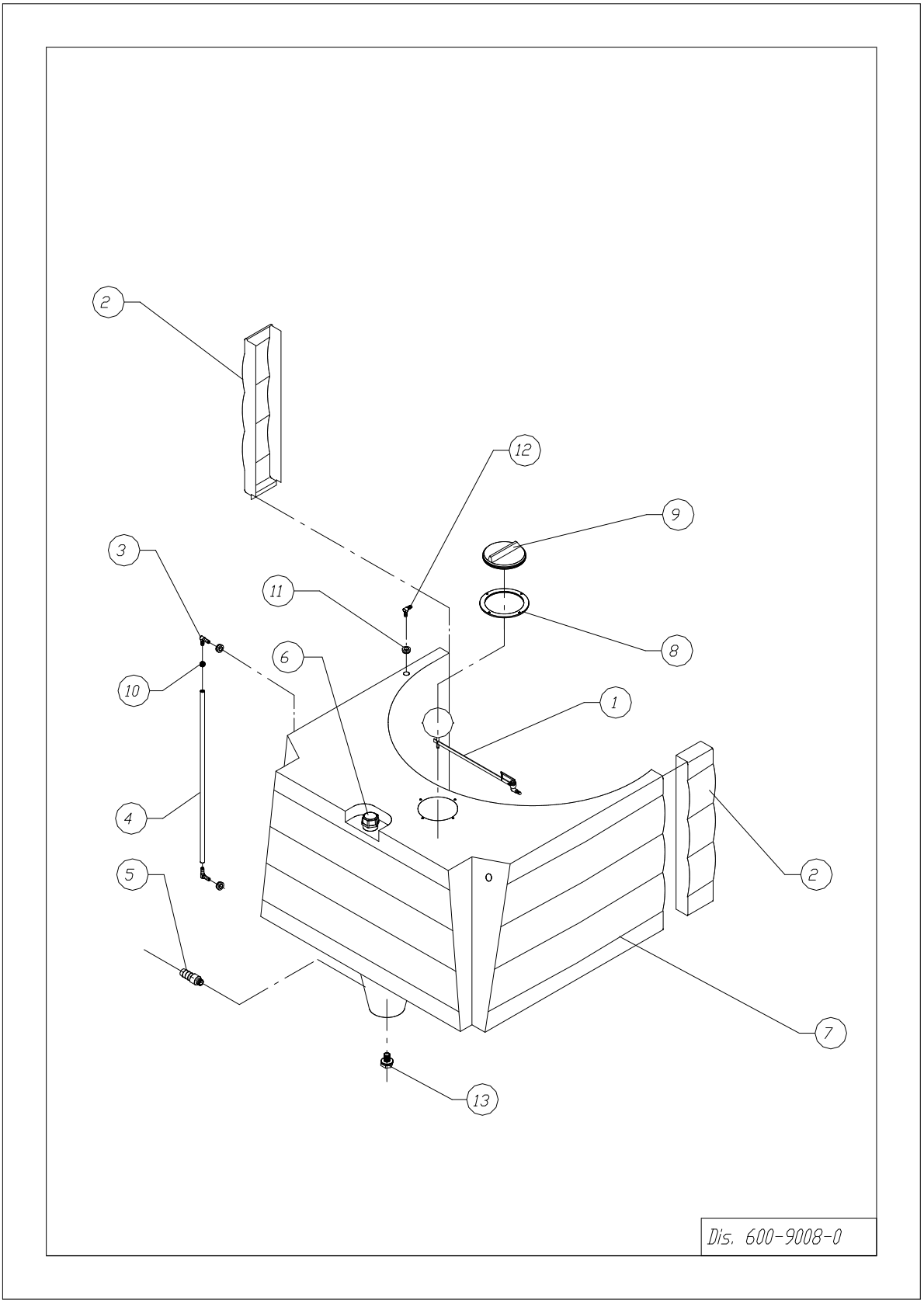

Bild 8

1.8 Dieselmotor mit Abdeckung

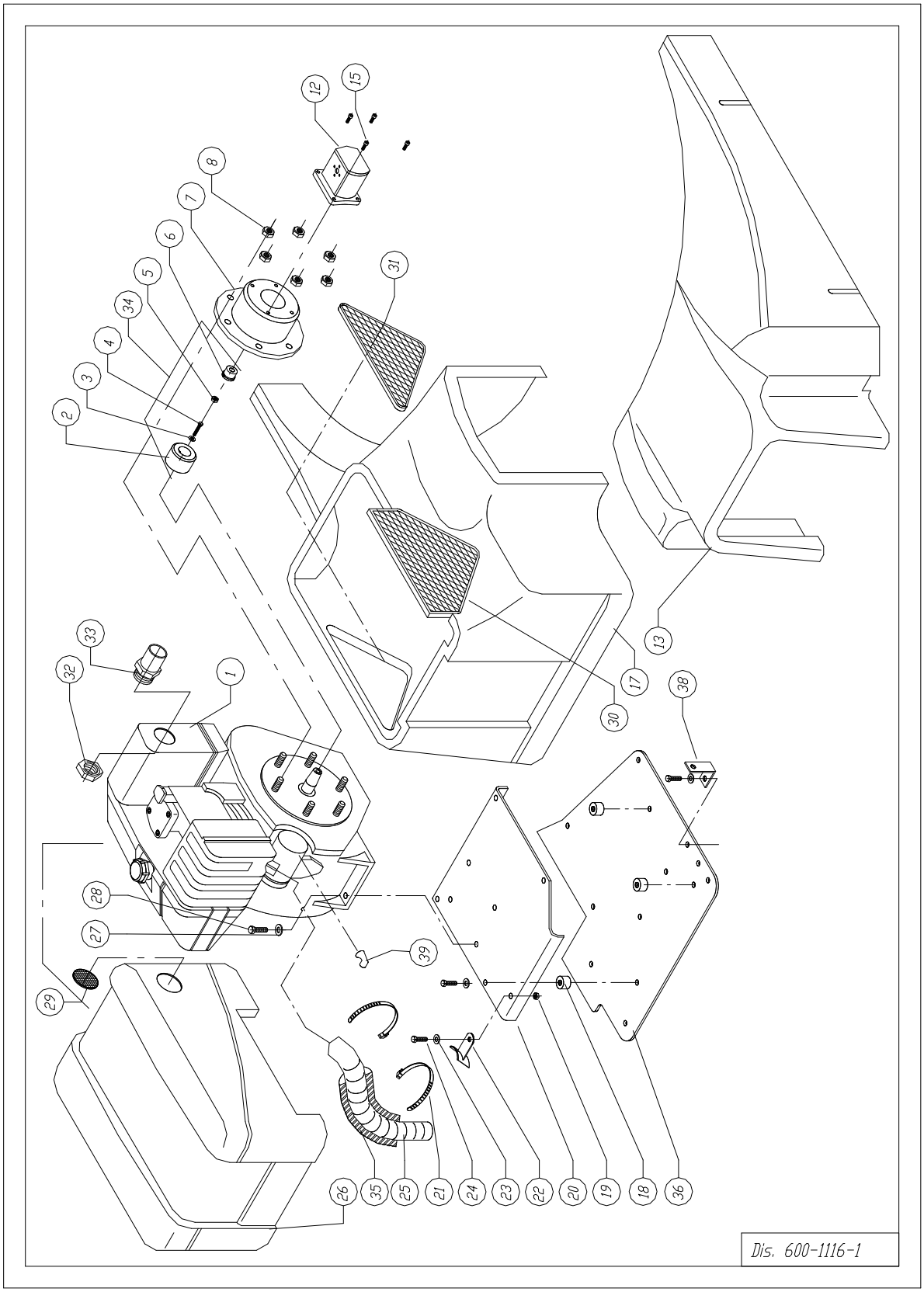

Bild 9

1.9 12V Neigungsverstellung

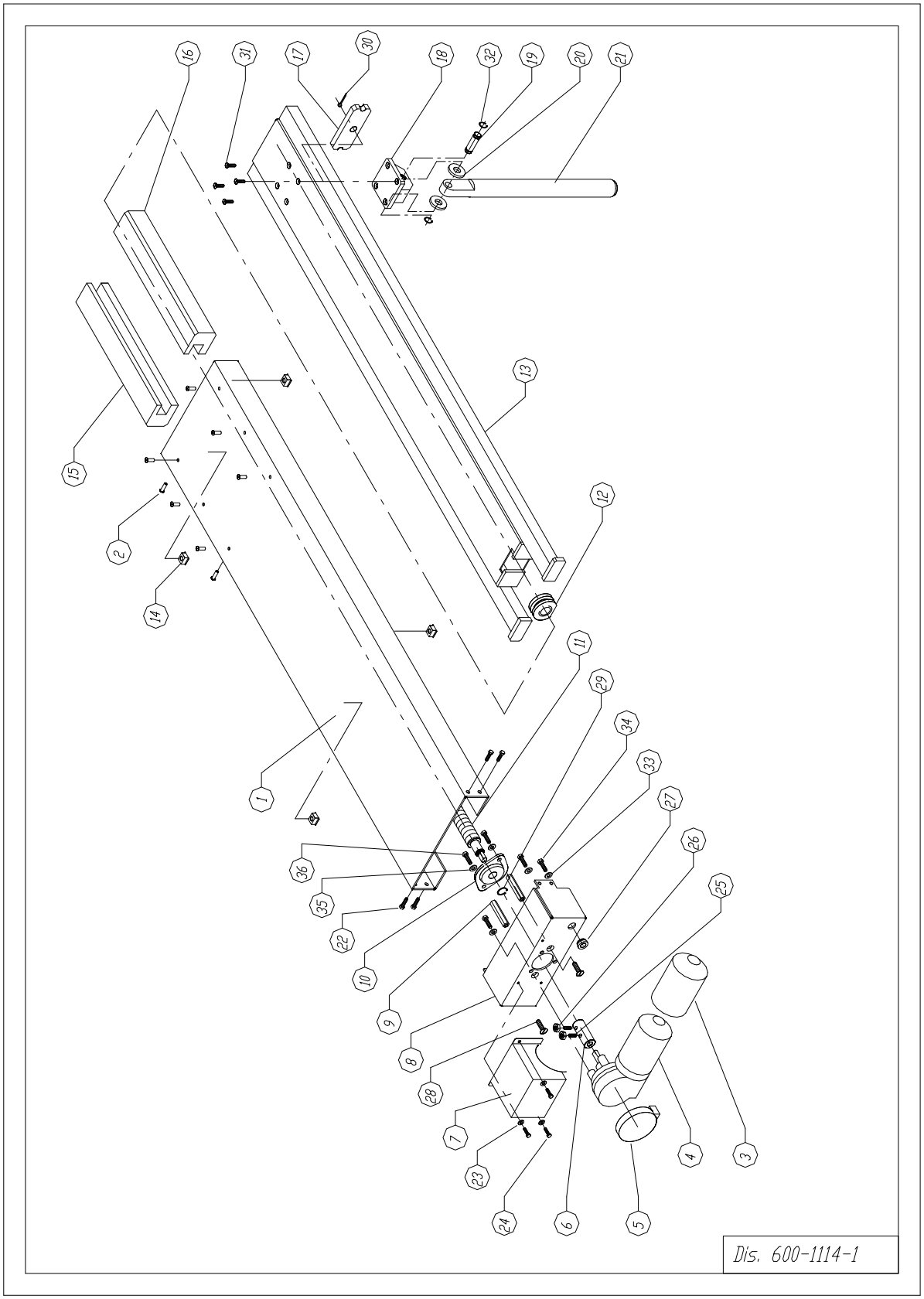

Bild 10

1.10 Einheit Antriebsrad

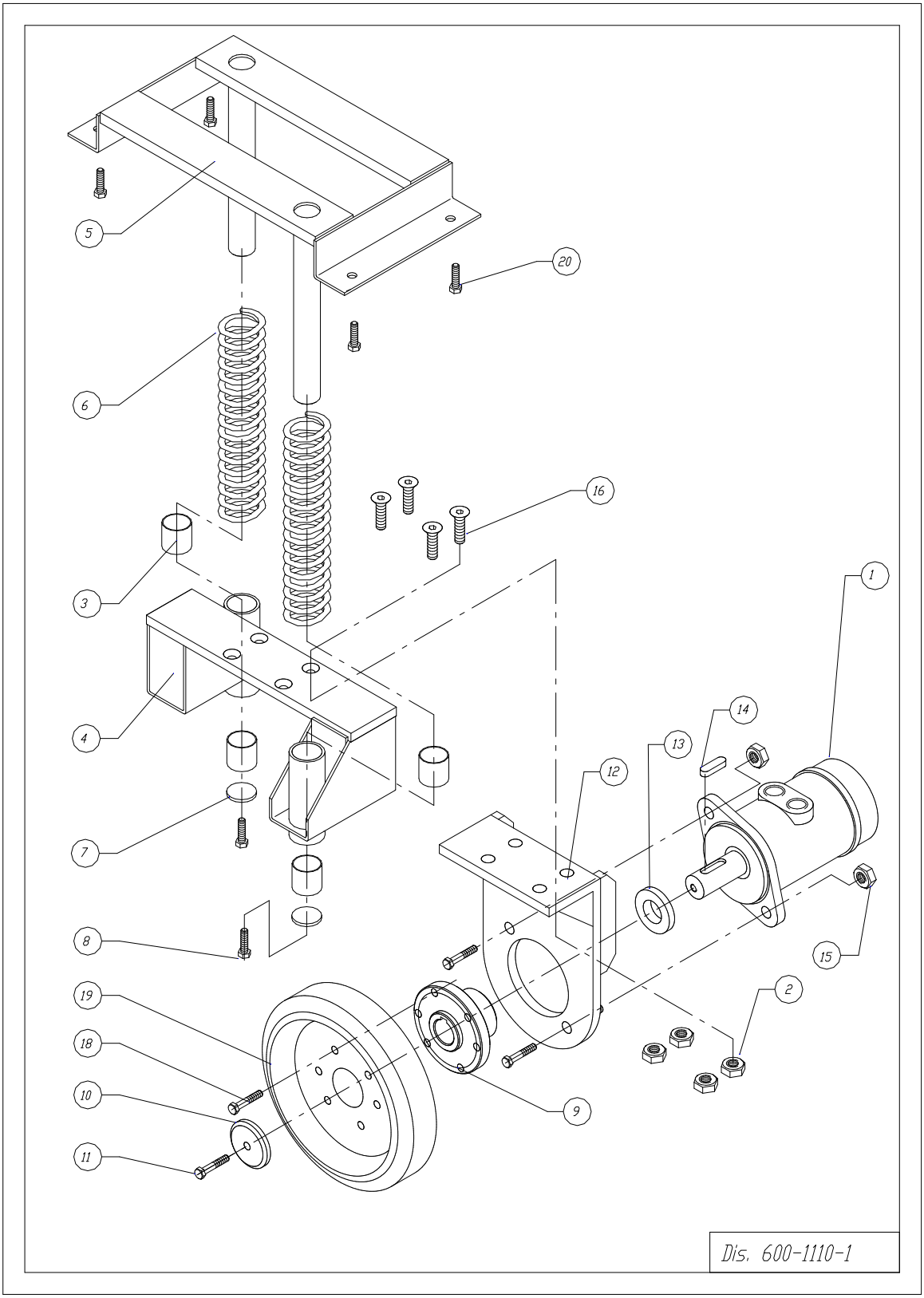

Bild 11

2. Elektrik - Verdrahtungsplan

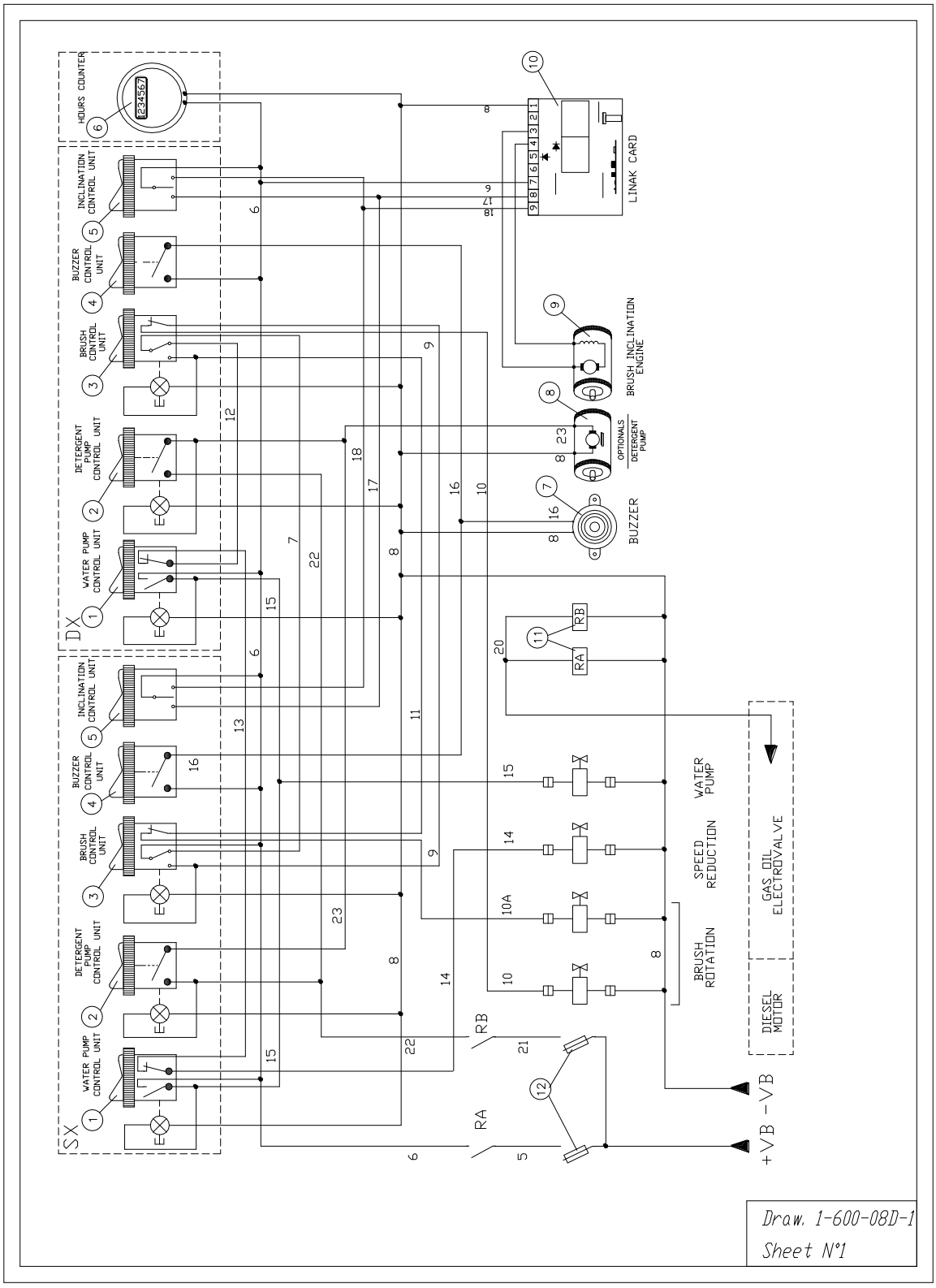

Bild 12

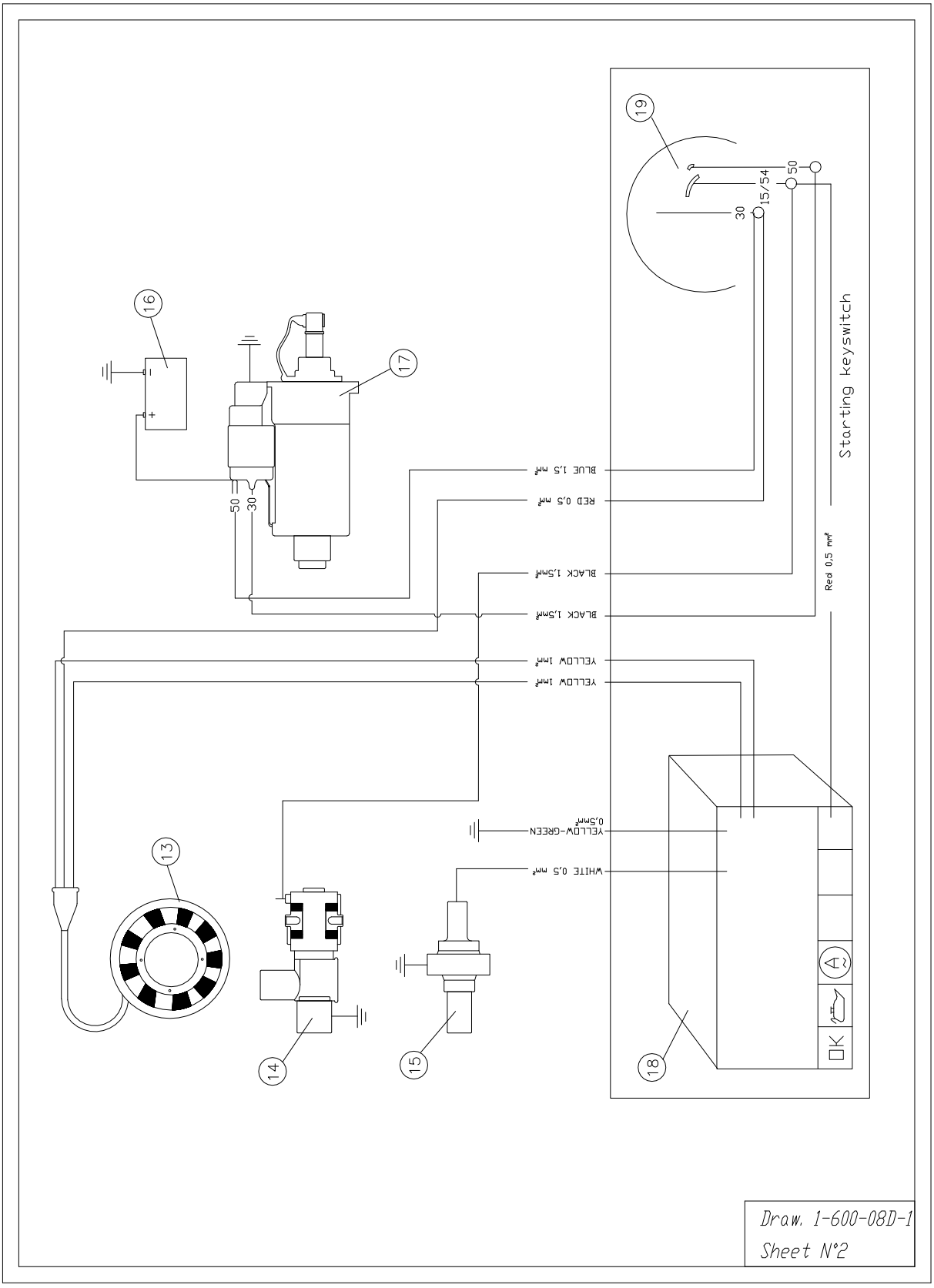
19
50
15/54
30
Starting keyswitch
16
17
BLUE 1,5 mm²
RED 0,5 mm²
50
30
BLACK 1,5mm²
BLACK 1,5mm²
Red 0,5 mm²
YELLOW 1mm²
YELLOW 1mm²
YELLOW-GREEN
0,5mm²
WHITE 0,5 mm²
13
14
15
18
OK
Draw. 1-600-08D-1
Sheet N°2

Bild 13